РЯЗАНСКИЙ АККУМУЛЯТОРНЫЙ ЗАВОД

R·A·Z

CONTACT 77 А/ч,
прямой полярности, конус, CON7710

Сегмент СУПЕРЭКОНОМ

CONTACT

Стартерная аккумуляторная батарея, обладающая оптимальным соотношением доступной цены и высокого качества. Исходя из особенностей энергопотребления европейских и российских автомобилей, АКБ CONTACT сконструирована таким образом, чтобы обеспечить эксплуатационную надежность по привлекательной цене.

сертификат соответствия требованиям международного отраслевого стандарта TS 16949 для продукции автомобильной промышленности.

сертификат соответствия требованиям национального стандарта ГОСТ Р ИСО 9001-2015 в области проектирования и производства свинцово-кислотных и литий-ионных аккумуляторов и батарей.

свидетельство о типовом одобрении Российского морского регистра судоходства.

свидетельство о признании Российского речного регистра.

Sb+ GRAVITY-CAST — толстый положительный электрод

Ca+ CON-CAST — кальциевый отрицательный электрод

ENVELOP SEPARATOR — полиэтиленовый конверный сепаратор

CARBON EFFECT — углеродные добавки в пасте

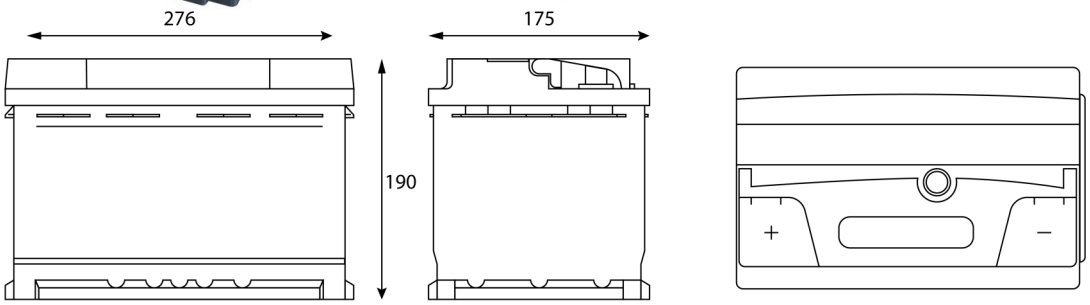

ИНФОРМАЦИЯ о продукте	
Заводской код	CON7710
Штрихкод (EAN 13)	4660003797688
Индивидуальная упаковка	1
Количество на поддоне	64

Техническая информация			
Напряжение (В)	12	Тип крепления	B13
Емкость батареи (Ач)	77	Полярность	прямая
Ток холодной прокрутки EN (А)	640	Токовыводы	конус
Длина (мм)	276	Тип корпуса	L3
Ширина (мм)	175	Масса (в залитом виде), не более (кг)	16.6
Высота (мм)	190	Contact 6СТ-77L(1)-L3АЧ-АЧ-0	

Чертежи

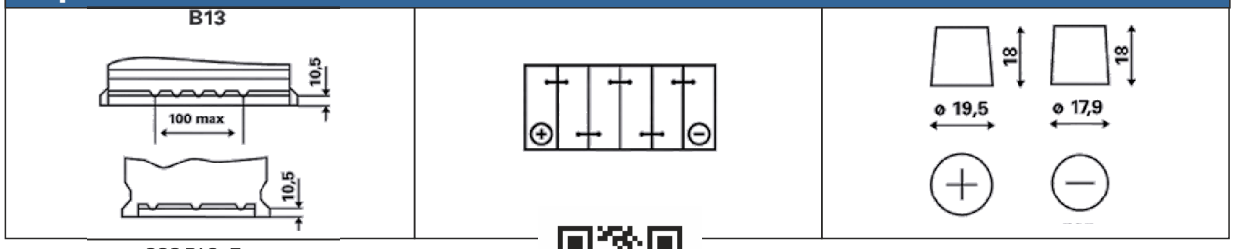

ООО РАЗ «Тангстоун»
390017, г. Рязань, Ряжское шоссе, стр. 20, литера Ф.
тел.: (4912) 24-17-42
e-mail: office@tungstone.ru

www.tungstone.ru

Линия клиентской поддержки:
service@tungstone.ru